VISCOMAT VANE

CARACTERÍSTICAS

- VERSATILIDAD
- PORTÁTIL Y LISTA PARA USAR
- BOMBA MULTIUSOS
- DERIVACIÓN REGULABLE

PIUSI VISCOMAT VANE es una bomba eléctrica de paletas adecuada para todas aquellas aplicaciones en las que es necesario utilizar un sistema de transferencia con gran capacidad de succión para poder transferir líquidos de viscosidad media-alta, de hasta 500 cSt. La bomba está equipada con un motor asíncrono autoventilado, cerrado y disponible en distintas tensiones y frecuencias, con el fin de adaptarse a cualquier circunstancia de trabajo.

RENDIMIENTO

HASTA 50 L/MIN	CA
CAUDAL	ALIMENTACIÓN

HASTA 500 CST
VISCOSIDAD



VISCOMAT VANE



PACKAGING

CÓDIGO	PESO		PACKAGING			N. BOX / EUROPALLET	
	KG	LBS	MM	PULGADAS	UDS./CAJA	✈	🚢
VISCOMAT 70							
F0033490A	14,1	31,1	355X185X285	-	1	60	72
F0033190A	14,1	31,1	350X200X280	-	1	60	72
VISCOMAT 90							
F0030300	14,1	31,1	350X200X280	-	1	60	72
0003030000	14,1	31,1	350X200X280	-	1	60	72

DirectFluid
Distribuidor autorizado Piusi
directfluid.com · info@directfluid.com · +34 660 929 685

Ver este producto en nuestra web
Precio, plazo de entrega y presupuesto
escaneando el código QR

ANY BIODIESEL · AIRE · ANTICONG. · AdBlue® · BIODIÉSEL · **DIÉSEL** · ALIMENTOS · GASOLINA · GRASA · QUEROSENO · ACEITE · AGUA · LIMPIAPARAB.

GRÁFICO

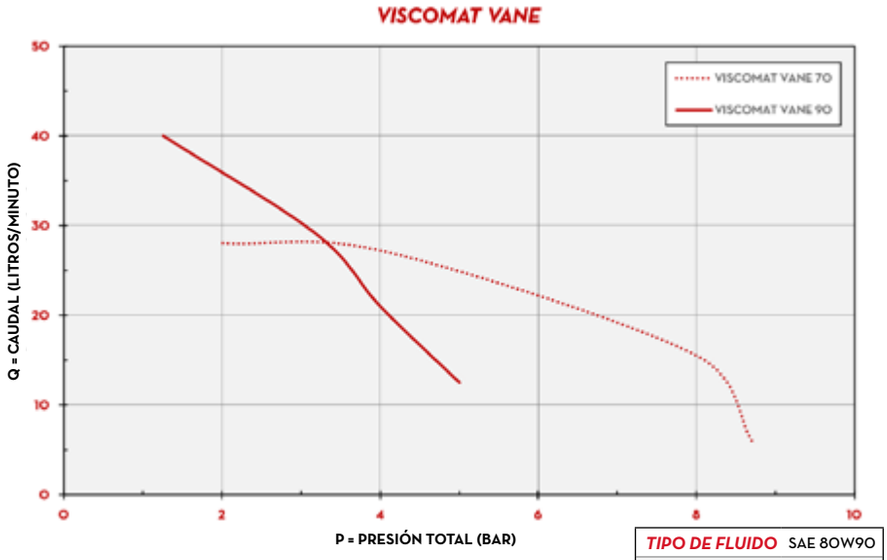

TIPO DE FLUIDO	SAE 80W90
TEMPERATURA	17°C

CONTENIDO DE LA CAJA

- BOMBA VISCOMAT VANE
- MANUAL DE INSTRUCCIONES

DETALLES


INTERRUPTOR ON/OFF


ROTOR DE PALETAS


VÁLVULA DE DERIVACIÓN REGULABLE

DIMENSIONES

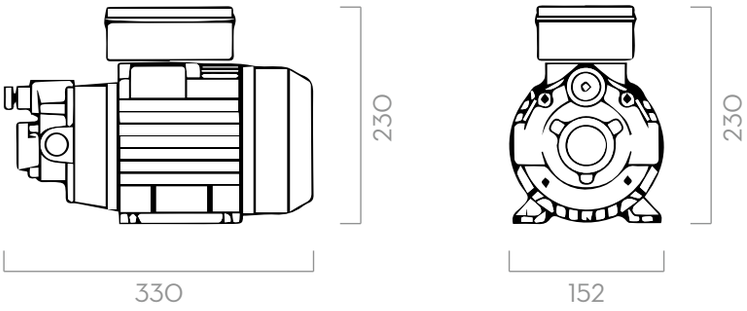

Las dimensiones se expresan en milímetros

MATERIALES

- CUERPO: HIERRO FUNDIDO
- ROTOR: ACERO SINTERIZADO
- PALETAS: TECNOPOLÍMERO
- EJE: ACERO



- MÁX. 6 M (20 FT),
- MANGUERA DE SUCCIÓN Ø 1" MÍN.,
- ALTURA MÁX. DE SUCCIÓN:
  - 2M (7FT) SIN VÁLVULA ANTIRRETORNO
  - 4M (14FT) CON VÁLVULA ANTIRRETORNO

FICHA TÉCNICA

CÓDIGO	DESCRIPCIÓN	TIPO DE FLUIDO	CAUDAL		PRESIÓN		TENSIÓN				RPM	ENTRADA/ SALIDA	AJUSTABLE VÁLVULA DERIVACIÓN
			L/MIN	GPM	BAR	PSI	MOTOR MONOFÁSICO V./HZ	MOTOR TRIFÁSICO V/HZ	POTENCIA/ VATIOS	AMP. MÁX.		BSP	
VISCOMAT 70													
F0033490A	VISCOMAT 70 M 230/50-60	D O B	25	7	6	85	230/50-60	-	1200/1100	5,5 - 5,1	1470/1650	1"	SÍ
F0033190A	VISCOMAT 70 T 400/50-60	D O B	25	7	6	85	-	400/50 - 400/60	650/1000	2,2 - 3,1	1450/1750	1"	SÍ
VISCOMAT 90													
F00303M00	VISCOMAT 90 M 230/50-60	D O B	50	13	5	71	230/50-60	-	1350/1600	6,2 - 4,9	1400/1600	1"	NO
000303000	VISCOMAT 90 T 400/50	D O B	50	13	5	71	-	400/50	2000	5	1450	1"	SÍ

SE PUEDE PEDIR CON DIFERENTE TENSIÓN Y FRECUENCIA

DirectFluid
Distribuidor autorizado Piusi
directfluid.com · info@directfluid.com · +34 660 929 685
Ver este producto en nuestra web
Precio, plazo de entrega y presupuesto escaneando el código QR