SUZZARABLUE 3 BASIC

CARACTERÍSTICAS

- DISEÑO ROBUSTO
- FIABILIDAD INCLUSO EN CONDICIONES QUE DISTAN DE SER ÓPTIMAS
- SUMINISTRO SIEMPRE GARANTIZADO
- ADBLUE SIEMPRE SIN CONTAMINAR
- APTA PARA TODAS LAS CONDICIONES Y APLICACIONES
- ACOPLAMIENTO ERGONÓMICO PARA IBC
- AMPLIA POSIBILIDAD DE CONFIGURACIÓN

PIUSI SUZZARABLUE 3 BASIC es el kit PIUSI para tanques IBC específico para repostar AdBlue®. Adaptable a todas las condiciones de trabajo, SUZZARABLUE 3 BASIC es robusto, confiable y duradero. En su versión AC/DC, se compone de la bomba SUZZARABLUE, del 3D FILTER (en la versión PURE) y de una pistola automática o manual.

RENDIMIENTO

HASTA 35 L/MIN	CA/CC
CAUDAL	POTENCIA
6M LONGITUD	20MIN
MANGUERA FLEXIBLE	CICLO DE FUNCIONAMIENTO



SUZZARABLUE 3 BASIC



PACKAGING

CÓDIGO	PESO		PACKAGING		
	KG	LBS	MM	PULGADAS	UDS./CAJA
F00101400	14,5	32	480X390X310	19,3X15,4X12,2	1
F00101350	14,5	32	480X390X310	19,3X15,4X12,2	1
F00101360	14,5	32	480X390X310	19,3X15,4X12,2	1
F00101450	14,5	32	480X390X310	19,3X15,4X12,2	1
F00101410	14,5	32	480X390X310	19,3X15,4X12,2	1

GRÁFICOS

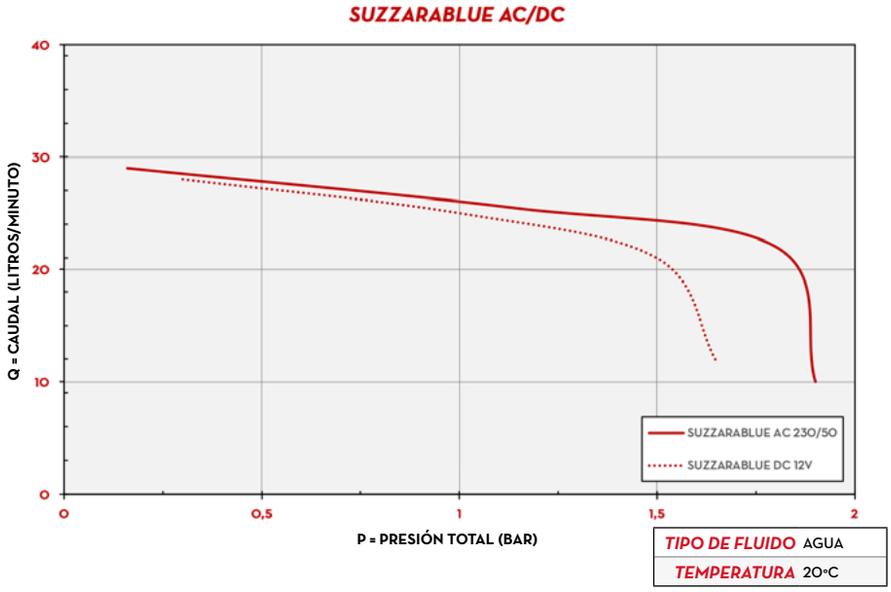

TIPO DE FLUIDO	AGUA
TEMPERATURA	20°C

CONTENIDO DE LA CAJA

- SUZZARABLUE 3
- MANGUERA FLEXIBLE DE SUCCIÓN / SUMINISTRO
- PISTOLA AUTOMATICA/MANUALE
- CONECTOR SEC *
- 3D FILTER (BAJO PEDIDO)
- MANUAL DE INSTRUCCIONES

DETALLES


SB325_X, PISTOLA MANUAL**


3D FILTER DISPONIBLE


BOMBAS CA/CC


CONECTOR SEC DISPONIBLE*

DIMENSIONES

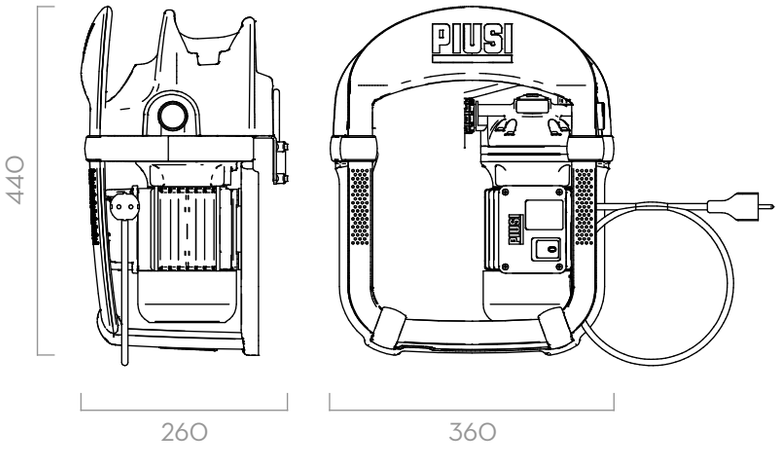

Las dimensiones se expresan en milímetros

COMPONENTES

- BOMBAS:
  SUZZARABLUE PUMP AC
  SUZZARABLUE PUMP DC
- PISTOLAS:
  SB325_X
  SUZZARABLUE A60
  SUZZARABLUE MANUAL NOZZLE
- FILTRO:
  3D FILTER

DATI TECNICI

CÓDIGO	DESCRIPCIÓN	TIPO DE FLUIDO	CAUDAL		POTENCIA	MEDIDORES	PISTOLAS	FILTRO 3D	CONECTOR IBC	MANGUERA	
			L/MIN	GPM	POTENCIA	TYPE	TYPE			SUCCIÓN Ø 3/4	SUMINISTRO
F00101400	SUZZ.BLUE3 BASIC 12V M.NOZ	Ad W	35	9,3	12V	NO	MANUAL	NO	SEC	1,5 M Ø20	6 M Ø20
F00101350	SUZZ.BLUE3 BASIC 230/50 W/A60	Ad W	35	9,3	230V 50HZ	NO	A60	NO	SEC	1,5 M Ø20	6 M Ø20
F00101360	SUZZ.BLUE3 BASIC 230/50 W/EXT	Ad W	35	9,3	230V 50HZ	NO	MANUAL	NO	EXT	EXT	EXT
F00101450	SUZZ.BLUE3 BASIC 230/50 M.NOZ	Ad W	35	9,3	230V 50HZ	NO	MANUAL	NO	SEC	1,5 M Ø20	6 M Ø20
F00101410	SUZZ.BLUE3 BASIC 230/50 SB325	Ad W	35	9,3	230V 50HZ	NO	SB325_X	NO	SEC	1,5 M Ø20	6 M Ø20

*DISPONIBLE EN OTRAS VERSIONES: AF2/EXTERNAL SUCTION
** OTRAS PISTOLAS DISPONIBILE: SUZZARABLUE A 60

IBC