ST PANTHER EX 56

CARACTERÍSTICAS

- ESTRUCTURA ROBUSTA
- COMPONENTES CON BRIDAS
- ALTO CAUDAL
- USO INTENSIVO
- FUNCIONAMIENTO CONTINUO
- INTERRUPTOR MAGNÉTICO

El PIUSI ST PANTHER EX 56 es una estación de trasvase con una bomba certificada ATEX/IECEx, diseñada para el traslado seguro de líquidos inflamables. Esta solución es una opción ideal para instalar dispensadores en tanques móviles o subterráneos. El uso de componentes con bridas permite un reemplazo rápido y sencillo de cualquier parte sin necesidad de selladores, garantizando comodidad y flexibilidad en todos los escenarios operativos.

Atex
II 2 G

IEC Ex

RENDIMIENTO

HASTA 56 L/MIN	10µm (85%)
CAUDAL	CAPACIDAD DE FILTRADO
± 1%	4MT LONGITUD
PRECISIÓN	MANGUERA DE SUMINISTRO





ST PANTHER EX 56, K33, A60 E GASOLINE FILTER

NUESTRAS BOMBAS RESPETAN LAS SIGUIENTES MARCAS ATEX/IECEX

II	2	G	Ex	d	IIA	T4	Gb
GRUPO	CATEGORÍA	TIPO DE ATMÓSFERA EXPLOSIVA	PREFIJO PERMANENTE	MÉTODO DE PROTECCIÓN	CLASE DE GAS	CLASE DE TEMPERATURA	NIVEL DE PROTECCIÓN DEL EQUIPO

PACKAGING

CÓDIGO	PESO		PACKAGING		
	KG	LBS	MM	PULGADAS	UDS./CAJA
F00584000	21,6	47,6	580X400X340	22,8X15,7X13,3	1

DirectFluid
Distribuidor autorizado Piusi
directfluid.com · info@directfluid.com · +34 660 929 685

Ver este producto en nuestra web
Precio, plazo de entrega y presupuesto escaneando el código QR

ANY BIODIESEL · A AIRE · A ANTICONG. · Ad AdBlue® · B BIODIÉSEL · D DIÉSEL · F ALIMENTOS · G GASOLINA · G GRASA · K QUEROSENO · O ACEITE · W AGUA · W LIMPIAPARAB.

GRÁFICO

PANTHER EX 56

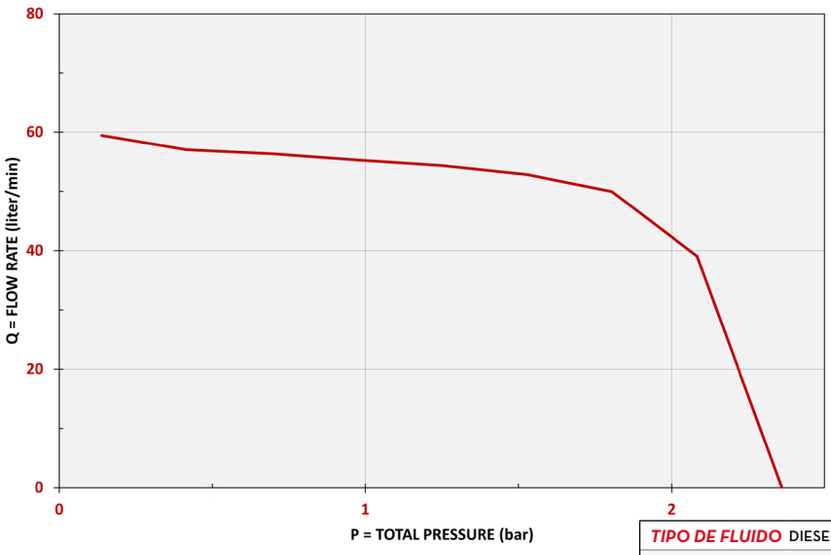

TIPO DE FLUIDO	DIESEL
TEMPERATURA	20°C

CONTENIDO DE LA CAJA

- FILTRO EN LÍNEA
- ST PANTHER EX 56
- CONTADOR K33 ATEX
- FILTRO DE GASOLINA E25
- TUBO DE DESCARGA
- PISTOLA AUTOMÁTICA A60 ATEX
- MANUALES DE INSTRUCCIONES

DETALLES

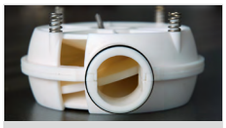
SISTEMA DE DISCO NUTANTE


MALLA FILTRANTE


PISTOLA A60 ATEX


GASOLINE FILTER E25

DIMENSIONES

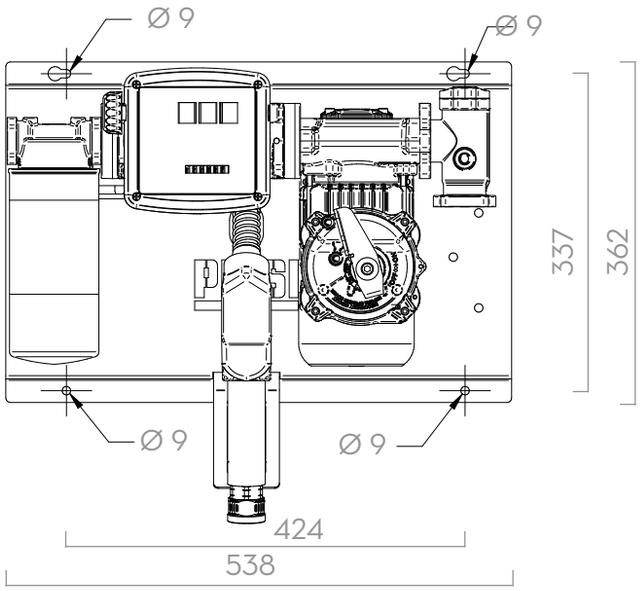

Las dimensiones se expresan en milímetros

COMPONENTES

- BOMBA:
  PANTHER EX 56
- PISTOLA:
  PISTOLA AUTOMÁTICA A60 ATEX
- MEDIDOR:
  K33 ATEX
- FILTRO:
  GASOLINE FILTER E25

FICHA TÉCNICA

CÓDIGO	DESCRIPCIÓN	TIPO DE FLUIDO	CAUDAL		TENSIÓN			MEDIDOR	PISTOLA	FILTER	MANGUERA SUMINISTRO		ENTRADA
			L/MIN	GPM	V. CA /HZ	POTENCIA. WATT	AMP. MAX.	TIPO	TIPO	GASOLINE FILTER E25	LONG (M)	Ø (mm)	BSP
F00584000	(EX) ST PANTHER EX 56 230/50 K33 AUTO/F	D G K	56	15	230/50	500	2.3	K33 ATEX	A60 ATEX	SÌ	4M	20	1"

(*) SE PUEDE PEDIR CON DIFERENTE TENSIÓN Y 60 HZ DE FRECUENCIA. FLUIDOS COMPATIBLES: DIÉSEL, QUEROSENO, GASOLINA, MEZCLA GASOLINA/ALCOHOL (MÁX. 20 %), AVGAS 100/100LL (SOLO BOMBA Y CAUDALÍMETRO), JET A/A1 (SOLO BOMBA Y CAUDALÍMETRO), ASPEN 2/4.

DirectFluid
Distribuidor autorizado Piusi
directfluid.com · info@directfluid.com · +34 660 929 685
Ver este producto en nuestra web
Precio, plazo de entrega y presupuesto escaneando el código QR