PIUSI HAND PUMP

CARACTERÍSTICAS

- CAPACIDAD DE SUCCIÓN OPTIMIZADA
- CONECTOR ROBUSTO
- PALANCA RESISTENTE
- REVOLUCIÓN FLUIDA
- ALTA EFICIENCIA
- TUBO DE SUCCIÓN AJUSTABLE
- DURABILIDAD
- MATERIALES SELECCIONADOS
- 100% PROBADA

La HAND PUMP de piusi es una bomba manual de paletas giratorias adecuada para transferir aceites de baja viscosidad y diésel. Totalmente diseñada, fabricada y certificada en Italia, esta robusta bomba garantiza un rendimiento profesional. Las bombas manuales PIUSI HAND PUMP están disponibles para dispensar líquido limpiaparabrisas (ANTI-FREEZE) y anticongelante (WINDSCREEN).



HAND PUMP PER OLIO

RENDIMIENTO

HASTA	LONGITUD
38 L/100 REVOLUCIONES	3M
CAUDAL	MANGUERA DE ENTREGA



PIUSI HAND PUMP WINDSCREEN & ANTI-FREEZE



PACKAGING

CÓDIGO	PESO		PACKAGING			N. BOX/ EUROPALLET	
	KG	LBS	MM	PEZZI/PALLET	PEZZI/BOX	✈	🚢
F00332500A	2,1	4,6	350X170X140		1	50	100
F00332W00	3,1	6,8	300X300X180	-	1		
F00332520A	3,2	9,9	380X170X150	-	1	50	100
F00332580	4,5	7	300X300X180	-	1		

DirectFluid
Distribuidor autorizado Piusi
directfluid.com · info@directfluid.com · +34 660 929 685

Ver este producto en nuestra web
Precio, plazo de entrega y presupuesto escaneando el código QR

GRÁFICO

PIUSI HAND PUMP

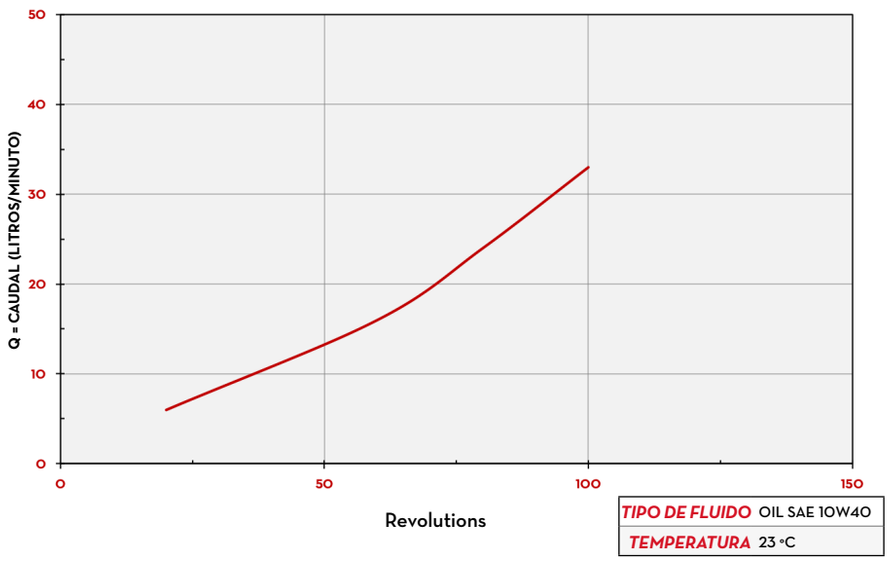

TIPO DE FLUIDO	OIL SAE 10W40
TEMPERATURA	23 °C

CONTENIDO DE LA CAJA

- BOMBA PIUSI HAND
- BOQUILLA
- TUBO DE SUCCIÓN
- CONECTOR PARA BIDÓN
- MANUAL DE INSTRUCCIONES

DETALLES



MATERIALES DE GRAN CALIDAD



MANILLA ANTIDESLIZANTE



TUBO DE SUCCIÓN

DIMENSIONES

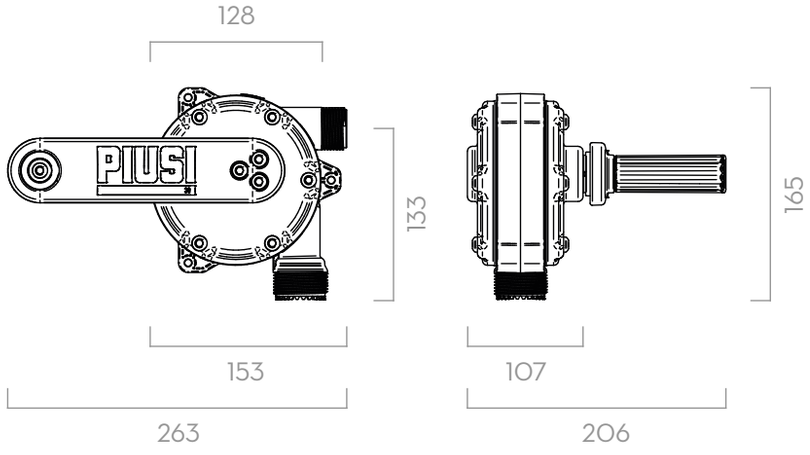

MATERIALES

- CUERPO: ACERO INOXIDABLE, TECNOPOLÍMERO
- ROTOR: TECNOPOLÍMERO
- ALETAS: TECNOPOLÍMERO

Las medidas se expresan en milímetros

FICHA TÉCNICA

CÓDIGO	DESCRIPCIÓN	TIPO DE FLUIDO	CAPACIDAD POR 100 REVOLUCIONES		CONECTOR PARA BIDÓN	TUBO DE SUCCIÓN	BOQUILLA EN "S" Y TERMINAL DE MANGUERA	LONGITUD DE MANGUERA DE SUMINISTRO
			L	USG				M
F0033250A	'PIUSI HAND PUMP DIESEL/OIL 2" BSP SPOUT	O	38	10	2" BSP	SÌ	SÌ	-
F00332W00	PIUSI HAND PUMP WINDSCREEN & ANTI-FREEZE	AdBlue® A	38	10	2" BSP	SI	-	3M
F0033252A	PIUSI HAND PUMP DIESEL/OIL 2"BSP HOSE	O D	38	10	2" BSP	SI	SI	2,5M
F0033250B	PIUSI HAND PUMP IBC DIESEL/OIL	O D	38	10	2"BSP AF2	SI	-	3M

DirectFluid
Distribuidor autorizado Piusi
directfluid.com · info@directfluid.com · +34 660 929 685

Ver este producto en nuestra web
Precio, plazo de entrega y presupuesto escaneando el código QR