PIUSI HAND PUMP

CARACTERÍSTICAS

- CONECTOR ROBUSTO
- PALANCA RESISTENTE
- ALTA EFICIENCIA
- TUBO DE SUCCIÓN AJUSTABLE
- MATERIALES SELECCIONADOS
- VÁLVULA ANTIRRETORNO INTEGRADA

PIUSI HAND PUMP es una bomba de paletas giratorias adecuada para la transferencia de AdBlue®. Totalmente diseñada, fabricada y certificada en Italia, esta robusta bomba garantiza un rendimiento profesional y está indicada para todo tipo de aplicaciones en bidones.

RENDIMIENTO

HASTA
38 L
POR 100 REV.
DE CAUDAL



PIUSI HAND PUMP



PACKAGING

CÓDIGO	PESO		PACKAGING		N. BOXES/EUROPALLET	
	KG	LBS	MM	UDS./CAJA	✈	🚢
SIN MANGUERA						
F00332A0A	2,1	4,6	350X170X140	1	50	100
F00332A4A	2,1	4,6	350X170X140	1	50	100
CON MANGUERA						
F00332A2A	3,2	7	300X300X180	1	50	100
F00332A8A	3,2	7	300X300X180	1	50	100
F00332A5A	3,2	7	300X300X180	1	50	100
F00332A7A	3,2	7	300X300X180	1	50	100
F00332A9A	3,2	7	300X300X180	1	50	100

GRÁFICOS

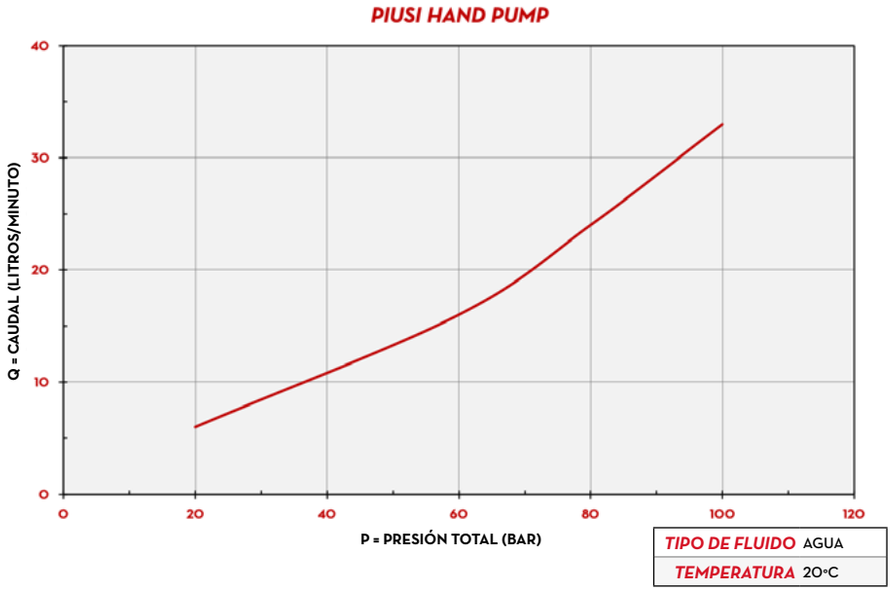

TIPO DE FLUIDO	AGUA
TEMPERATURA	20°C

CONTENIDO DE LA CAJA

- BOMBA PIUSI HAND PUMP
- CONECTOR PARA BIDÓN
- TUBO DE SUCCIÓN
- MANGUERA DE SUMINISTRO
- MANUAL DE INSTRUCCIONES

DETALLES


CONECTOR PARA BIDÓN


TUBO DE SUCCIÓN


BOQUILLA DE ACERO INOXIDABLE

DIMENSIONES

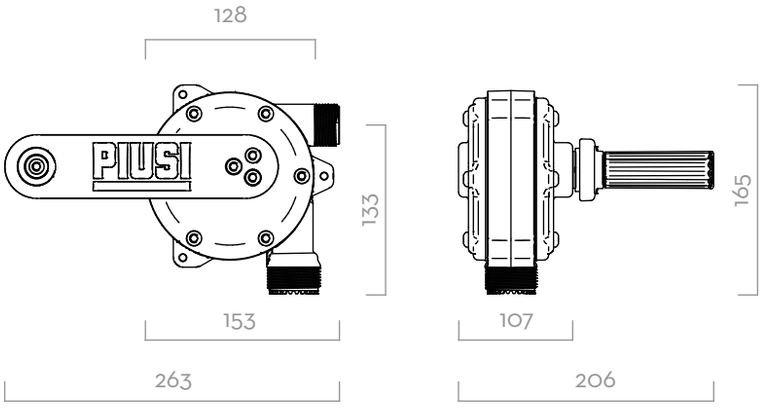

Las dimensiones se expresan en milímetros

MATERIALES

- CUERPO: ACERO INOXIDABLE/ TECNOPOLÍMERO
- ROTOR: TECNOPOLÍMERO
- PALETAS: TECNOPOLÍMERO

FICHA TÉCNICA

CÓDIGO	DESCRIPCIÓN	TIPO DE FLUIDO	3D FILTER INCLUIDO	CAPACIDAD POR 100 REVOLUCIONES		CONECTOR PARA BIDÓN	TUBO DE SUCCIÓN	LONGITUD DE MANGUERA DE SUMINISTRO
				L	USG			M
SIN MANGUERA								
FOO332A0A	PIUSI HAND PUMP 56X4	Ad A W	NO	38	10	56X4	SÌ	-
FOO332A4A	PIUSI HAND PUMP UREA 2" BSP	Ad A W	NO	38	10	2" BSP	SÌ	-
CON MANGUERA		Ad A W						
FOO332A2A	PIUSI HAND PUMP UREA 56X4 W/HOSE	Ad A W	NO	38	10	56X4	SÌ	2,5
FOO332A8A	PIUSI HAND PUMP UREA 2" BUT. W/H F		SÌ	38	10	2" BUTTRESS	SÌ	2,5
FOO332A5A	PIUSI HAND PUMP UREA 2" BSP W/HOSE	Ad A W	NO	38	10	2" BSP	SÌ	2,5
FOO332A7A	PIUSI HAND PUMP UREA 70X6 W/HOSE	Ad A W	NO	38	10	70X6	SÌ	2,5
FOO332A9A	PIUSI HAND PUMP UREA 56X4 70X6 2"BSP W/H	Ad A W	NO	38	10	2" BSP	SÌ	2,5

DirectFluid
Distribuidor autorizado Piusi
directfluid.com · info@directfluid.com · +34 660 929 685

Ver este producto en nuestra web
Precio, plazo de entrega y presupuesto escaneando el código QR