K24

CARACTERÍSTICAS

- INDICADOR DE CAUDAL
- BATERÍAS AAA ESTÁNDAR
- PANTALLA GIRATORIA
- BAJO CONSUMO DE BATERÍA
- PROTECCIÓN DE GOMA

El K24 es el medidor de turbina exclusivo de PIUSI. Su diseño compacto, su precisión y facilidad de uso convierten este medidor en una excelente herramienta para dosificar AdBlue®. Está equipado con una pantalla compacta y de fácil lectura que se puede girar en 4 posiciones diferentes.

RENDIMIENTO

HASTA	MÁX
120 L/MIN	10 BAR
PORTATA	SUMINISTRO DE AIRE / PRESIÓN
±1%	0,3%
PRECISIÓN	REPETIBILIDAD



K24



K24 PULSE METER



PACKAGING

CÓDIGO	PESO		PACKAGING		
	KG	LBS	MM	PULGADAS	UDS./CAJA
F0040710A	0,4	0,9	BLISTER	BLISTER	1
F0040721B	0,4	0,9	115X160X135	4,5X3X5,3	1

A CONEXIÓN DE AIRE · A ANTI-CONGELANTE · Ad AdBlue® · B BIODIÉSEL · D GASÓLEO · F ALIMENTOS · G GASOLINA · G GRASA · K QUEROSENO · O ACEITE · W AGUA · W LIMPIA-PARABRISAS

GRÁFICOS

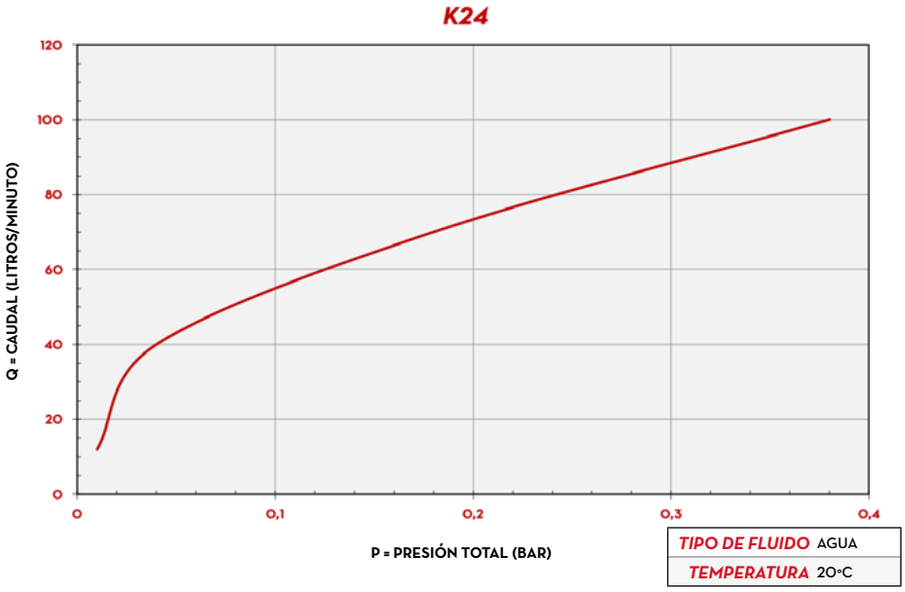

TIPO DE FLUIDO	AGUA
TEMPERATURA	20°C

CONTENIDO DE LA CAJA

- MEDIDOR K24
- TOMA DE ACERO INOXIDABLE
- MANUAL DE INSTRUCCIONES

DETALLES


PANTALLA GIRATORIA


TURBINA

DIMENSIONES

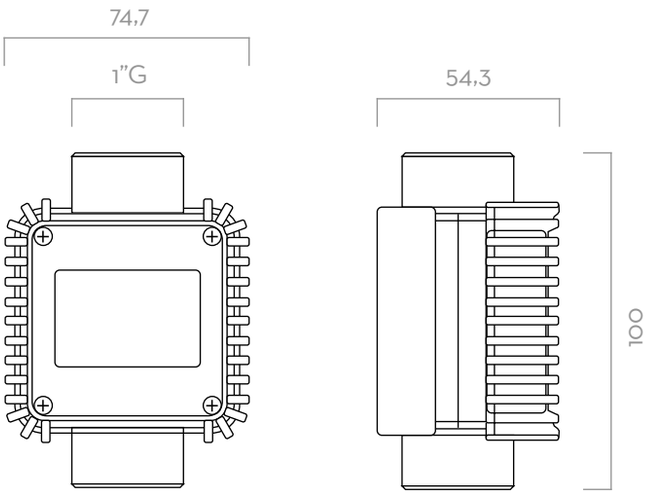

Las dimensiones se expresan en milímetros

MATERIALES

- CUERPO: TECNOPOLÍMERO
- TURBINA: TECNOPOLÍMERO

FICHA TÉCNICA

CÓDIGO	DESCRIPCIÓN	TIPO DE FLUIDO	CAUDAL		PRESIÓN		PANTALLA	SALIDA DE PULSOS (P/L)	
			L/MIN	GPM	BAR	PSI		PULSE VERSION	DISPLAY VERSION
F0040710A	K24 METER (1 SOCKET)	Ad W	5 - 100	1,3-26,4	10	145	SÌ	-	-
F0040721B	K24 PULSE-METER (1 SOCKET) (87,73 PULSE/L)	Ad W	5 - 100	1,3-26,4	10	145	NO	88	-

DirectFluid
Distribuidor autorizado Piusi
directfluid.com · info@directfluid.com · +34 660 929 685

Ver este producto en nuestra web
Precio, plazo de entrega y presupuesto
escaneando el código QR