BP3000

CARACTERÍSTICAS

- VERSÁTIL
- APLICACIÓN EN EL EQUIPO
- COMPATIBILIDAD EMC
- RESISTENTE A LAS VIBRACIONES
- IP55

PIUSI BP3000 es una bomba de paletas de cebado automático de larga duración. Potente, versátil y compacta, está equipada con una válvula de derivación integrada. Disponible en versiones de 12 y 24 V, representa el núcleo de la gama de bombas PIUSI para aplicaciones directas en el equipo, especialmente en el sector de la maquinaria de movimiento de tierras.



BP3000 INLINE

RENDIMIENTO

HASTA **50 L/MIN** CAUDAL	**CC** TENSIÓN ALIMENTACIÓN
30 MIN CICLO DE SERVICIO	HASTA **4MT** CEBADO AUTOMÁTICO



BP3000

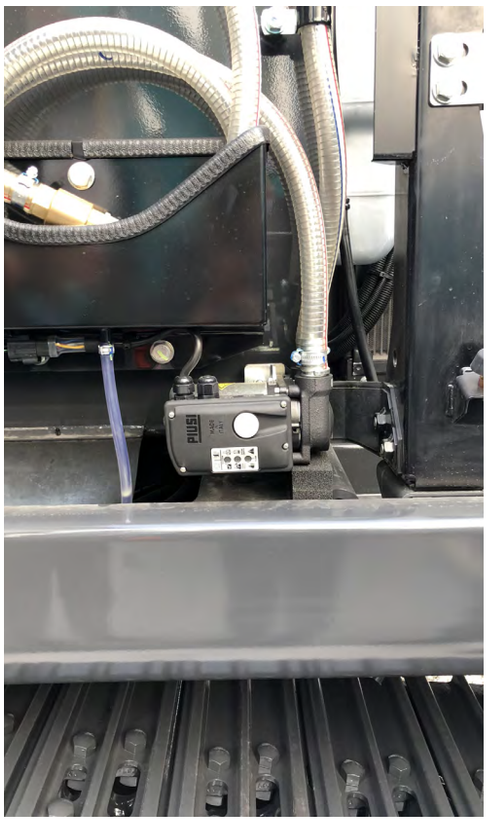



BP3000 BIO

PACKAGING

CÓDIGO	PESO		PACKAGING		
	KG	LBS	MM	PULGADAS	UDS./CAJA
F00342000	3,5	7,9	200X120X140	7,9X4,7X5,5	1
F00347000	3,5	7,9	200X120X140	7,9X4,7X5,5	1
F00357000	3,5	7,9	200X120X140	7,9X4,7X5,5	1
F00357500	3,5	7,9	200X120X140	7,9X4,7X5,5	1
F00358000	3,5	7,9	200X120X140	7,9X4,7X5,5	1
F00358500	3,5	7,9	200X120X140	7,9X4,7X5,5	1
F00342B00	3,5	7,9	200X120X140	7,9X4,7X5,5	1

ANY BIODIESEL · AIRE · ANTICONG. · AdBlue® · BIODIÉSEL · DIÉSEL · ALIMENTOS · GASOLINA · GRASA · QUEROSENO · ACEITE · AGUA · LIMPIAPARAB.

GRÁFICO

BP3000

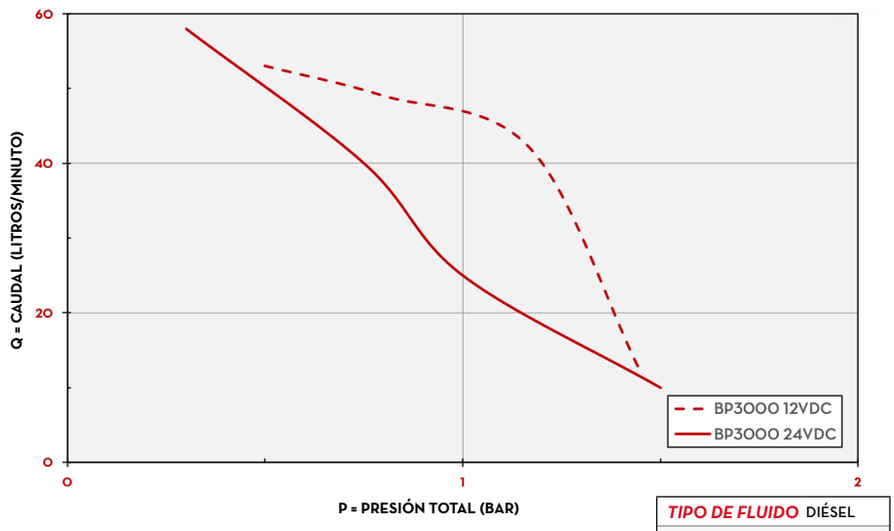

TIPO DE FLUIDO	DIÉSEL
TEMPERATURA	20°C

CONTENIDO DE LA CAJA

- BOMBA BP3000
- MANUAL DE INSTRUCCIONES

DETALLES


ROTOR DE PALETAS


DISPONIBLE EN VERSIÓN EN LÍNEA

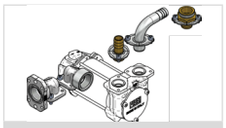
KIT DE CONEXIONES

DIMENSIONES

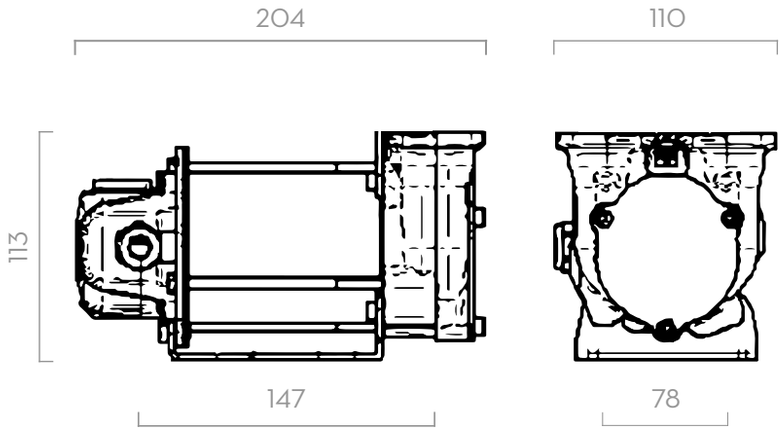

MATERIALES

- CUERPO: HIERRO FUNDIDO
- ROTOR: ACERO SINTERIZADO
- PALETAS: RESINA ACETÁLICA
- JUNTA: NBR
- EJE: ACERO

BOMBA

› MÁX. 6 M (20 FT),
› MANGUERA DE SUCCIÓN Ø 1" MÍN.,
› ALTURA MÁX. DE SUCCIÓN:
- 2M (7FT) SIN VÁLVULA ANTIRRETORNO
- 4M (14FT) CON VÁLVULA ANTIRRETORNO

DEPÓSITO

Las dimensiones se expresan en milímetros

FICHA TÉCNICA

CÓDIGO	DESCRIPCIÓN	TIPO DE FLUIDO	CAUDAL		TENSIÓN			CICLO DE SERVICIO	RPM	PUERTAS ROSCADAS	MÁXIMA PRESIÓN DE TRABAJ
			L/MIN	GPM	VOLT CC	POTENCIA/ VATIOS	AMP. MÁX.	MINUTO		BSP	BAR
F00342000	BP3000 12V	D	50	13	12	300	24	30	2900	-	1,5
F00347000	BP3000 24V	D	50 / 30	13 / 6	24/12	310 / 80	13 / 6,5	30	2900 / 1500	-	1,5
F00357000	BP3000 12V INLINE	D	50	13	12	300	24	30	2900	-	1,5
F00357500	BP3000 12V INLINE 3/4' BSP	D	50	13	12	300	24	30	2900	3/4"	1,5
F00358000	BP3000 24V INLINE	D	50 / 30	13 / 6	24/12	310 / 80	13 / 6,5	30	2900 / 1500	-	1,5
F00358500	BP3000 24V INLINE 3/4' BSP	D	50 / 30	13 / 6	24/12	310 / 80	13 / 6,5	30	2900 / 1500	3/4"	1,5
F00342B00	BP3000 12V B100	BIO D	50	13	12	300	24	30	2900	-	1,5

DirectFluid
Distribuidor autorizado Piusi
directfluid.com · info@directfluid.com · +34 660 929 685

Ver este producto en nuestra web
Precio, plazo de entrega y presupuesto escaneando el código QR