Válvula de retención de escuadra

Rosca 1 ½" o 2"

- ✓ Instalación en el tubo de aspiración
- ✓ Para depósitos enterrados

GASÓLEO



FICHA TÉCNICA

Válvula de retención de escuadra 1 ½”

Entrada M2" H1 ½” · Salida H1 ½”

GESPASA

VÁLVULA ESCUADRA M2" H1 ½" IN · H1 ½" OUT	805603011

GASÓLEO



1,6 kg
(aprox.)

Aplicación

- La válvula de escuadra se instala en el tubo de aspiración, en la parte alta de los tanques de almacenamiento enterrados.
- Este modelo dispone de dos roscas en la entrada M2” o H1 ½”, pudiéndose conectar a un tubo de H2” o M1 ½”.





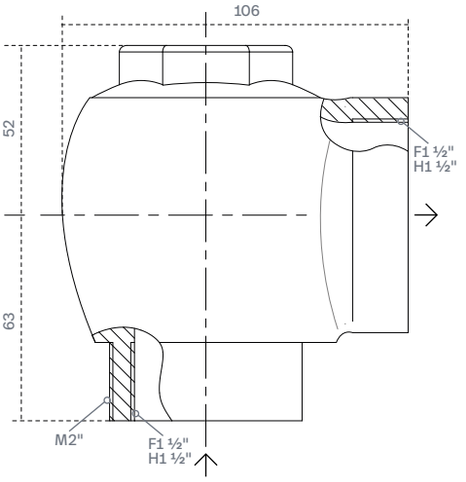

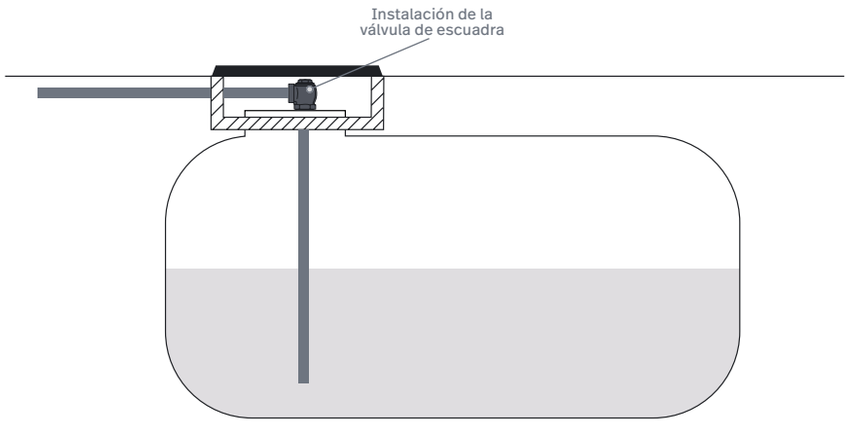

DirectFluid
Distribuidor autorizado Gespasa
directfluid.com · info@directfluid.com · +34 660 929 685

Ver este producto en nuestra web
Precio, plazo de entrega y presupuesto
escaneando el código QR

Válvula de retención de escuadra 2”

GESPASA

VÁLVULA ESCUADRA HH2"	805605002

Aplicación

› Esta válvula de retención en ángulo está diseñada para evitar el drenaje de combustible (pérdida de cebado) en la línea de aspiración, garantizando que el producto fluya exclusivamente hacia el surtidor de combustible.

› La válvula se instala directamente sobre la tapa del registro (o boca de hombre) del tanque de almacenamiento.

Datos técnicos

Cuerpo	hierro fundido
O-ring/cierre	Viton
Clapeta	latón
Pintado	negro
Material tapón	latón
Temperatura máx. de trabajo	-20 ºC / +60 ºC
Presión máx. de trabajo	16 bar
DN1 / DN2	2" BSPP F

GASÓLEO



3,89 kg
(aprox.)

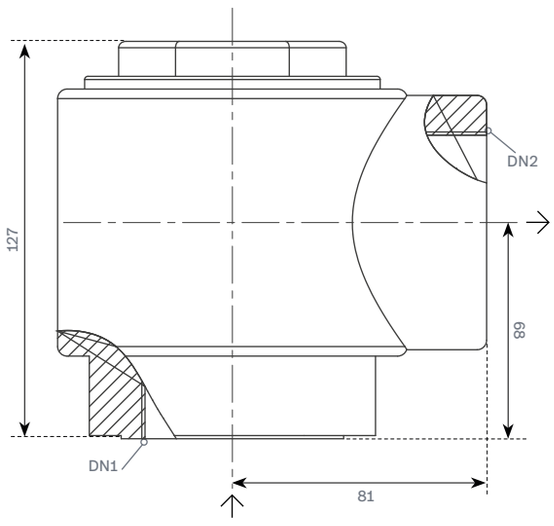

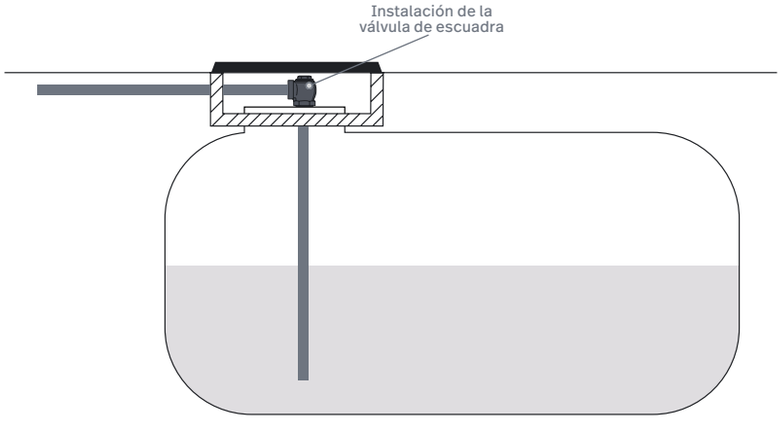

DirectFluid
Distribuidor autorizado Gespasa
directfluid.com · info@directfluid.com · +34 660 929 685

Ver este producto en nuestra web
Precio, plazo de entrega y presupuesto
escaneando el código QR

Ver el producto en nuestra página web

www.gespasa.es

Partida Horta d'Amunt s/n
25600 Balaguer (Lleida) · Spain

T +34 973 451 072
gespasa@gespasa.es

Management System ISO 9001:2015
TÜVRheinland CERTIFIED
www.tuv.com ID 9000008764

Ref. 20261110.V3

*Por las constantes innovaciones y desarrollo, TOT COMERCIAL SA se reserva el derecho de modificar las especificaciones de sus productos y publicidad, sin previa notificación.

GESPASA

DirectFluid
Distribuidor autorizado Gespasa
directfluid.com · info@directfluid.com · +34 660 929 685

Ver este producto en nuestra web
Precio, plazo de entrega y presupuesto escaneando el código QR